SafeGuard Wall

Einzelanschlagpunkt und Seilsystem

Produktdatenblatt
Revision Nr. 01 vom 03.09.2026

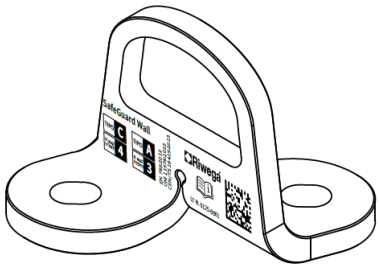

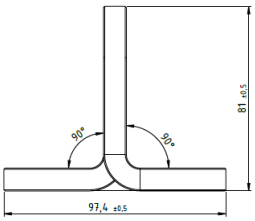

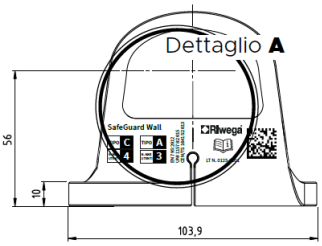

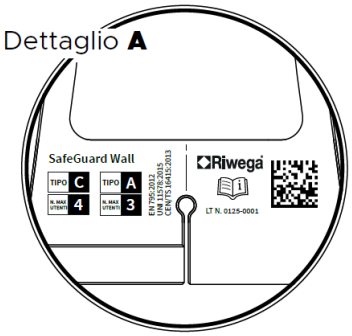

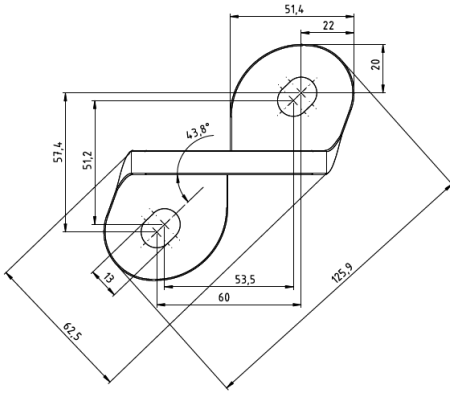

Eigenschaften	Masseinheit	SafeGuard Wall	
Material		Edelstahl AISI 304	
Nutzeranzahl	Personen	4 als Typ C / 3 als Typ A	
Unterkonstruktion		Holz	Beton C20/25 (B25)
Befestigung		2 Holzschrauben (min. 11 x 100 mm)	2 Bolzenanker (M12)
Min. Eindringung	mm	90	75
Fussplattengrösse	mm	103,9 x 97,4	
Höhe	mm	81	
Materialstärke	mm	10	
Anschlagöse	mm	37 x 55	
Artikelnummer		03SGW100	
Periodische Wartung		1 Jahr	
Zertifizierungen		EN 795:2012 Typ C / Typ A	
		CEN/TS 16415:2013 Typ C / Typ A	
		UNI 11578:2015 / 2022 Typ C / Typ A	

Riwega Swiss GmbH behält sich das Recht vor, die im vorliegenden technischen Datenblatt enthaltenen Daten jederzeit zu verändern und/oder zu aktualisieren. Das aktuelle Datenblatt kann auf der Webseite www.riwega.ch eingesehen werden. Das vorliegende Datenblatt ersetzt alle vorhergehenden Versionen.